	LUMINÁRIA FLUORESCENTE 30 W	LUMINÁRIA LED 15 W	CÂMARA FRIA 2000 W	FREEZER 600 W	ESTUFA QUENTE 500 W	COIFA 220 W	FRITADEIRA 4000 W	TUG 552 W	TUG 184 W	TUE 3238 W	CHUVEIRO 7500 W	TOTAL P/ CIRCUITO (W)	FP	TOTAL P/ CIRCUITO (VA)	SISTEMA 220V TRIFÁSICO Fases	SISTEMA 220V TRIFÁSICO (V)	I DE PROJ. (A)	DISJUNTOR (A) P	DISJUNTOR IN (A)	DISJUNTOR CURVA	DISJUNTOR ICN (KA)	DISTRIBUIÇÃO POR FASES DO QUADRO R	S	T	CONDUTOR ALIMENT. (mm2) F	N	T	LOCALIZAÇÃO
T1		9										135	1,00	135	1	127	1,06	1	10	B	10	135			1,5	1,5	1,5	ILUMINAÇÃO ÁREA INTERNA
T2	12											360	1,00	360	1	127	2,83	1	10	B	10			360	1,5	1,5	1,5	ILUMINAÇÃO BEIRAL
T3	12											360	1,00	360	1	127	2,83	1	10	B	10			360	1,5	1,5	1,5	ILUMINAÇÃO VARANDA
T4	8											240	1,00	240	1	127	1,89	1	10	B	10		240		1,5	1,5	1,5	ILUMINAÇÃO DE EMERGÊNCIA
T5	2							2	4			1.900	1,00	1.900	1	127	14,96	1	20	B	10		1.900		2,5	2,5	2,5	ILUMINAÇÃO e TOMADAS DEPÓSITO/ENFERMARIA
T6			1					2				3.104	0,92	3.374	2	220	15,34	2	20	B	10		1.687	1.687	2,5	2,5	2,5	TOMADAS 220 V COZINHA EXTERNA
T7								2				1.104	0,92	1.200	2	220	5,45	2	20	B	10	600	600		2,5	2,5	2,5	TOMADAS 220 V COZINHA EXTERNA
T8				1				1				1.152	0,92	1.252	1	127	9,86	1	20	B	10		1.252		2,5	2,5	2,5	TOMADAS 127 V COZINHA EXTERNA
T9				1				1				1.152	0,92	1.252	2	220	5,69	2	20	B	10	626	626		2,5	2,5	2,5	TOMADAS 127 V COZINHA EXTERNA
T10						2						440	0,92	478	1	127	3,77	1	20	B	10	478			2,5	2,5	2,5	COIFA
T11							1					4.000	1,00	4.000	2	220	18,18	2	25	B	10	2.000	2.000		4,0	4,0	4,0	FRITADEIRA 1
T12								2				1.104	0,92	1.200	1	127	9,45	1	20	B	10		1.200		2,5	2,5	2,5	TOMADAS 127 V COZINHA
T13								2				1.104	0,92	1.200	1	127	9,45	1	20	B	10			1.200	2,5	2,5	2,5	TOMADAS 127V COZINHA INTERNA
T14					2							1.000	0,92	1.087	2	220	4,94	2	20	B	10	543		543	2,5	2,5	2,5	TOMADAS 220 V COZINHA INTERNA
T15								3				1.656	0,92	1.800	2	220	8,18	2	20	B	10	900		900	2,5	2,5	2,5	TOMADAS 220V COZINHA/ COZINHA INTERNA
T16								2				1.104	0,92	1.200	1	127	9,45	1	20	B	10			1.200	2,5	2,5	2,5	TOMADAS 127V DESPENSA
T17				1				1				1.152	0,92	1.252	1	127	9,86	1	20	B	10			1.252	2,5	2,5	2,5	TOMADAS 127 V COZINHA INTERNA
T18								2				1.104	0,92	1.200	1	127	9,45	1	20	B	10		1.200		2,5	2,5	2,5	TOMADAS ESTUFA
T19											1	7.500	1,00	7.500	2	220	34,09	2	40	B	10	3.750		3.750	16,0	16,0	16,0	CHUVEIRO MASCULINO
T20											1	7.500	1,00	7.500	2	220	34,09	2	40	B	10	3.750		3.750	16,0	16,0	16,0	CHUVEIRO FÊMININO
T21								2				1.104	0,92	1.200	1	127	9,45	1	20	B	10		1.200		2,5	2,5	2,5	TOMADAS BANHEIRO ANEXO COZINHAS
T22									6			1.104	0,92	1.200	1	127	9,45	1	20	B	10		1.200		2,5	2,5	2,5	TOMADAS 127V VARANDA
T23								3				1.656	0,92	1.800	1	127	14,17	1	20	B	10			1.800	2,5	2,5	2,5	TOMADAS 127V VARANDA
T24								3				1.656	0,92	1.800	2	220	8,18	2	20	B	10	900	900		2,5	2,5	2,5	TOMADAS 220V VARANDA/AQUATIC
T25										1		3.238	0,92	3.520	2	220	16,00	2	32	B	10	1.760	1.760		6,0	6,0	6,0	TOMADAS DO BALCÃO
T26							1					4.000	1,00	4.000	2	220	18,18	2	25	B	10	2.000	2.000		4,0	4,0	4,0	FRITADEIRA 2

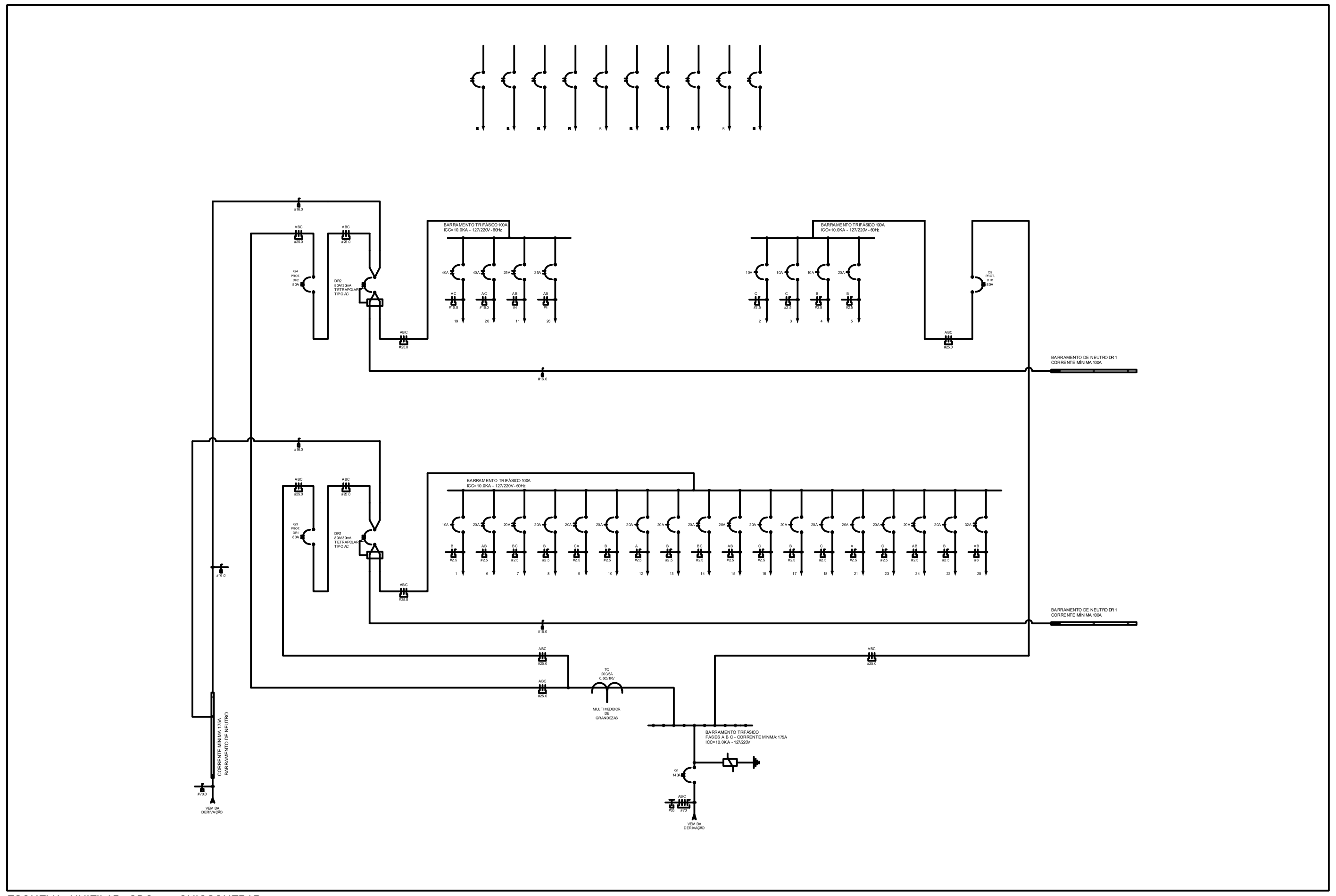

ESQUEMA UNIFILAR QDC – QUIOSQUEBAR
SEM ESCALA

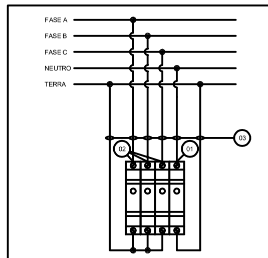

ESPECIFICAÇÃO DPS - FASE/NEUTRO	
CLASSE:	I e II
NÍVEL DE PROTEÇÃO (Up)	CATEGORIA II - 1.5 kV
MÁX. TENSÃO DE OPERAÇÃO CONT. (Uc)	≥ 175V
CORRENTE NOMINAL DE DESCARGA (In)	≥ 60kA (8/20 μs)
CORRENTE DE IMPULSO (Iimp)	≥ 12,5kA (10/350 μs)
DPS UTILIZADO (REFERÊNCIA)	MODELO: VCL 275V 12,5/60KA Slim REF.: CLAMPER INDÚSTRIA E COMÉRCIO SA.

ITEM	DISCRIMINAÇÃO
01	DISPOSITIVO DE PROTEÇÃO CONTRA SURTOS-NEUTRO
02	DISPOSITIVO DE PROTEÇÃO CONTRA SURTOS-FASE
03	CABO DE COBRE C/ ISOLAÇÃO EM PVC #16,0mm2

DIAGRAMA DE LIGAÇÃO GENÉRICO DPS (F+F+F+N+T)
(DISPOSITIVO DE PROTEÇÃO CONTRA SURTOS – CLASSE II)

SEM ESCALA

NOTAS UNIFILAR QDC

1- **SERÃO INSTALADOS NESTE QDC DISPOSITIVOS DE PROTEÇÃO CONTRA SURTOS,** CONFORME DIAGRAMA DE LIGAÇÃO GENÉRICO.
2- **TODOS OS QUADROS DE DISTRIBUIÇÃO DE CIRCUITOS (QDC's) E QUADROS GERAIS DE BAIXA TENSÃO (QGBT's), DEVERÃO POSSUIR SUAS PARTES VIVAS INACESSÍVEIS, CONFINADAS NO INTERIOR DE INVÓLUCROS OU BARREIRA QUE GARANTA GRAU** DE PROTEÇÃO NO MÍNIMO IP 2X.
3- **ANTES DA ENERGIZAÇÃO DOS QDC's E QGBT's, DEVERÁ SER REALIZADO O REAPERTO** DAS CONEXÕES MECÂNICAS E ELÉTRICAS E UMA LIMPEZA GERAL NOS MESMOS.
4- **OS BARRAMENTOS DE FASES E NEUTRO DEVERÃO SER ISOLADOS DA CARCAÇA** E O DE PROTEÇÃO (TERRA), CONECTADO À MESMA.
5- **RECOMENDAMOS QUE ESTE QUADRO SEJA MONTADO POR UMA EMPRESA ESPECIALIZADA.**
6- **TODOS OS DISJUNTORES DESTE QDC DEVEM PERMITIR A UTILIZAÇÃO DE DISPOSITIVO DE TRAVAMENTO. OS QUADROS DEVERÃO PERMITIR A UTILIZAÇÃO DE CHAVE OU CADEADO** PARA EVITAR O ACESSO DE PESSOAS NÃO AUTORIZADAS
7- **TODOS OS DISJUNTORES DEVERÃO SER IDENTIFICADOS, NO INTERIOR DO QDC ATRAVÉS DE PLAQUETAS PRETAS COM LETRAS GRAVADAS EM RELEVO OU NÃO, EM** TINTA INDELÉVEL BRANCA.
8- **OS CABOS DE NEUTRO E TERRA DEVERÃO SER IDENTIFICADOS POR COR DE ACORDO COM SUA FUNÇÃO (AZUL CLARO) (TERRA-VERDE OU VERDE E AMARELO), E** NUMERADOS DE ACORDO COMO CIRCUITO ATENDIDO (NEUTRO).
9- **PARA DISTRIBUIÇÃO DO CONDUTOR DE PROTEÇÃO (PE - TERRA), VER PLANTA BAIXA**
10- O EQUILÍBRIO DE FASES MOSTRADO NESTE DIAGRAMA, DEVE SER RESPEITADO.
11- O QUADRO DEVERÁ TER NO MÍNIMO 6 ESPAÇOS RESERVAS.
12- **OS CABOS UTILIZADOS NESTE QDC SERÃO 450/750V, EXCETO QUANDO INDICADO.**
13- **PARA A CONEXÃO ENTRE OS CABOS E O BARRAMENTO TIPO PENTE PODERÁ SER** UTILIZADO TERMINAL DE CONEXÃO LONGO TIPO PINO OU TIPO FORQUILHA.
14- **A CONEXÃO DOS CABOS COM O BARRAMENTOS TIPO PENTE DEVERÁ SER FEITA NO DISJUNTOR DE MAIOR CORRENTE, OU CASO OS DISJUNTORES SEJAM DE MESMA** CORRENTE, NOS DISJUNTORES CENTRAIS DE CADA BARRAMENTO.
15- **DEVERÃO SER INSTALADOS ISOLADORES DE PINO NOS BARRAMENTOS TIPO PENTE, NAS** POSIÇÕES QUE NÃO TENHAM DISJUNTORES.

NOTAS GERAIS

1	COTAS EM CENTÍMETROS
2	CONFERIR MEDIDAS NO LOCAL
3	VIDE ESPECIFICAÇÕES COMPLETAS NO CADERNO DE ESPECIFICAÇÕES DE MATERIAIS E SERVIÇOS.

REV.	DATA	DESCRIÇÃO DO TRABALHO E/OU REVISÃO
R00	27/04/2020	EMISSÃO INICIAL

OBSERVAÇÕES:
-CONFERIR MEDIDAS NO LOCAL;
-NÃO UTILIZE ESCALA SOBRE PAPEL;
-EM CASO DE CONFLITO DE COTAS, PREVALECE A DO DESENHO DE MAIOR ESCALA;
-EM CASO DE DÚVIDAS, CONSULTE SEMPRE O RESPONSÁVEL TÉCNICO;
-REPRODUÇÃO TOTAL OU PARCIAL DESTE DESENHO ESTÁ PROIBIDA; DIREITOS AUTORAIS RESERVADOS DE ACORDO COM A LEI FEDERAL 9.610 DE 19 FEVEREIRO DE 1998.

REPRESENTANTES:

DIRETORIA RESPONSÁVEL:

RESPONSÁVEIS TÉCNICOS:
FELIPE RAFAEL MATOS
ENGENHEIRO ELETRICISTA CREA 142820/D

UNIDADE CONTAGEM

PROJETO: PROJETO EXECUTIVO
ETAPA: PROJETO EXECUTIVO
ARQUIVO: QUIOSQUE_SCB_RevFINAL.dwg

CONTEÚDO: QUIOSQUE BAR
DIAGRAMAS UNIFILARES E QUADRO DE CARGAS

FOLHA: 02/02
DATA: 26/08/2020

FORMATO A1 - INTERNO: 806 x 574 mm.
EXTERNO: 841 x 594 mm.